# InovaTech GmbH

Energieeffiziente Lüftungssysteme

## Planung – Montage – Inbetriebnahme - Service

**Unsere Vision:**

**Gesundes, behagliches Wohnen energieeffizient umgesetzt!**

## Ihr Fachpartner für Lüftungssysteme

# Wir über uns

Wir sind ein Unternehmen aus dem sächsischen Meerane, im Kreis Zwickauer Land. Unser Unternehmen hat sich aus der Haustechnikabteilung der Firma Sachsenland Bauelemente GmbH entwickelt.

Wir verfügen über langjährige Erfahrung auf unserem Fachgebiet. Insgesamt haben wir mehrere tausend Haustechnik-Planungen für Ein- und Mehrfamilienhäuser, Passivhausobjekte und Gewerbeobjekte umgesetzt. Besonders stolz sind wir auf unsere Beteiligung an den ersten in Sachsen errichteten Passivhäusern.
(www.passivhausprojekte.de – ID 0134, ID 0135 und ID 0136).

Unser Produktspektrum beinhaltet zentrale Wohnraumlüftung mit hocheffizienter Wärmerückgewinnung, verschiedene dezentrale Lösungen, Abluftanlagen, hochwertiges Lüftungsmaterial sowie Luft- und Sole-Erd-Wärmetauscher. Wir stehen Ihnen für Planung, Lieferung und Inbetriebnahme Ihrer Lüftungsanlage zur Seite.

Wir sind ständig auf der Suche nach innovativen Technologien, die uns helfen Ihren und unseren ökologischen Fußabdruck zu verkleinern. Wir wollen ökologische, nachhaltige Standards setzen und weiter entwickeln.

Um das zu schaffen sind wir bestrebt unser Partnernetzwerk auszubauen und dadurch Kundennähe zu gewährleisten. Auch nach der Inbetriebnahme sind wir mit Wartungen und Service weiter für Sie da. Um unsere hohen Qualitätsstandards im Handwerk zu etablieren führen wir Schulungen und Fachvorträge durch.

# Lüftungsanlage Standard
# optional mit Verlegevorschlag -Planung in 2D

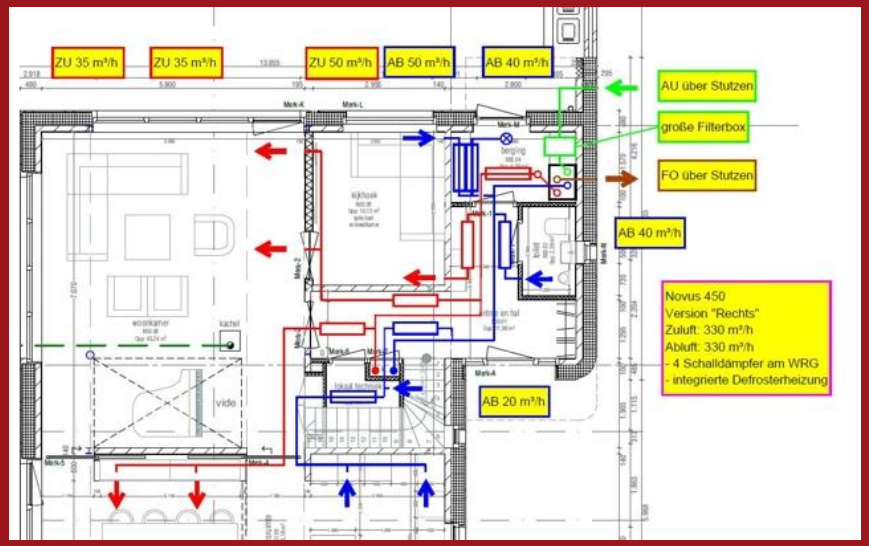


Über ein Auslegungsprogramm ermitteln wir, anhand der Grundrisse Ihres Bauvorhabens, die Volumenströme und eine Materialliste sowie den passenden Aufstellungsort des Lüftungsgerätes. Die Auswahl des WRGs erfolgt über die Auslegung der Volumenströme. Weiterhin können wir Ihnen bei Beauftragung der einfachen Planung, Hinweise zur Verlegung des Luftverteilsystems geben und passen die automatisch berechnete Materialliste auf Ihr Bauvorhaben an.

# Lüftungssystem InoAir inkl. 3D Planung

Sie erhalten von uns eine "geräuschfreie Lüftung": Sie sitzen im Wohnzimmer oder liegen nachts im Bett und hören von der Anlage nichts. Wir geben Ihnen eine Garantie der "Geräuschfreiheit" unter 25dB(A) in der Nennluftstufe des Lüftungsgerätes in den Wohnräumen. Voraussetzung ist die Umsetzung nach den Planungsvorgaben, wo wir Ihnen aber jederzeit zur Seite stehen.

Die Darstellung des kompletten Kanalsystems erhalten Sie als 2D und 3D Schema. Diese zeigen Ihnen die Kanalführung und geben Ihnen die Information, wo die Reinigungsöffnungen sitzen. So können Sie sicherstellen, dass Sie später den Kanalverlauf vollständig nachvollziehen können.

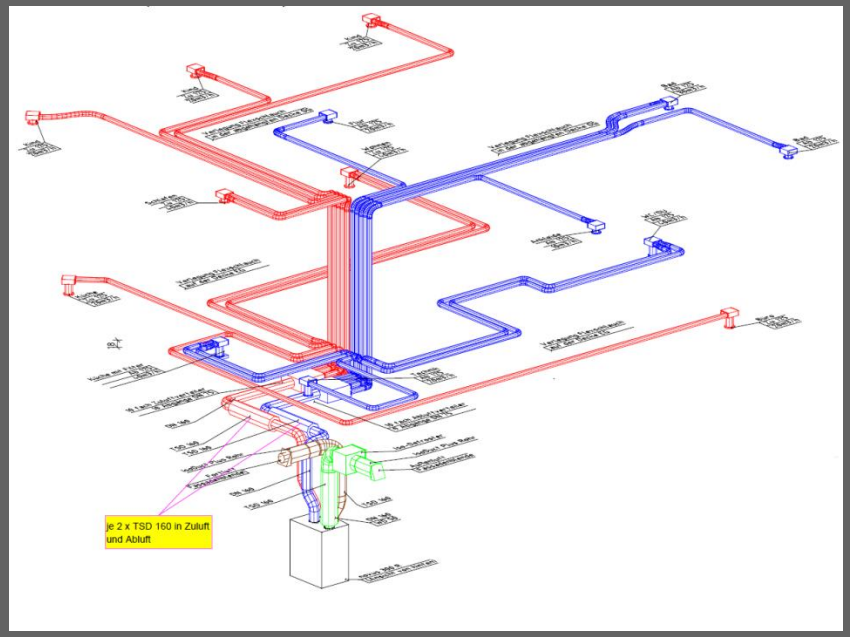

# Lüftungsgerät

## Flair 325

Der Flair ist ein hocheffizientes Lüftungsgerät – und sorgt jederzeit und in jeder Situation für die richtige Menge Frischluft. In Kombination mit den neuen Systemmodulen für Befeuchtung, Reinigung, Heizung und Kühlung entsteht so mehr Komfort und ein gesundes Raumklima. Damit wird das Wohnen in Ihren eigenen vier Wänden noch angenehmer.
Das Lüftungsgerät Flair ist auf moderne Kommunikation bestens vorbereitet. Es bietet verschiedene Anschlussmöglichkeiten zur Ansteuerung. Serienmäßig verfügt der Flair über einen Modbus, dieser Sorgt für eine einfache Verknüpfung mit dem Gebäudemanagementsystem. Die Plus-Ausführung bietet zudem Brink Home, die Möglichkeit der Online-Bedienung und Steuerung über App oder unser Webportal.

| Technische Daten | Flair 325 |
|---|---|
| Lüftungsleistung | Höchstwert 325 m3/h |
| SPI EN-13141-7 | 0,15 W/m3/h |
| Temperaturwirkungsgrad EN-13141-7 | 92,5% |
| SPI PHI* | 0,21 W/m3/h |
| Temperaturwirkungsgrad PHI* | 91% |
| Abmessung Kanalanschluss | Ø 160 mm |
| Abmessungen (H x B x T) | 4/0: 650 x 750 x 560 mm<br>2/2: 710 x 750 x 560 mm |
| Versionen | 4/0 und 2/2, beide L/R |
| "Constant-flow" | ✓ |
| Standardmäßiger Bypass | ✓ |
| Eingebautes Vorheizregister | ✓ |

* PHI = Passive House Institute Certificate* PHI = Passive House Institute

# Außen- und Fortluftleitungen

## Standard

Eigenschaften Iso Rohr Standard

Material EPE
Dichte 30 kg/m3
Wärmeleitfähigkeit 0,041 W/m²K (EN 12667)
Wärmedurchgangswiderstand R = 0,56 m2.K/W
Temperaturbereich Min -30°C bis Max +60°C
Wandstärke 16 mm
Brandklasse B1 (DIN 4102)
Luftdichtigkeit C (EN 12237:2003)
Farbe Grau
Material Verbinder und Wandschellen PP

## InoAir

Eigenschaften Iso Rohr Plus

Material EPP
Dichte: 60 g/dm³
Wärmeleitfähigkeit 0,032 W/(m*K) nach DIN 52612
k - Wert: 0,68 W/m²K
Temperaturbereich Min -25°C bis Max +80°C
Wandstärke 43 mm
Brandklasse B2 Schwer entflammbar
Hohe Dichtigkeit des Rohrleitungssystems durch stramme Dichtriefen
Farbe schwarz

# Luftverteilsystem

## Standard

Das Verteilsystem besteht aus flexiblen Lüftungsschlauch (antistatisch und antibakteriell), Verteilerkästen aus Metall, Ventilgehäusen Kunststoff, Verbindungsmuffen und Telefonieschalldämpfern.

## InoAir

Das Luftverteilsystem umfasst das komplette Material innerhalb der thermischen Hülle inkl. Rohrschellen mit Schallschutzeinlage und Stockschrauben. Die Kalkulation erfolgt anhand der Raumgrößen und Raumnutzung sowie den notwendigen Luftmengen.

Die Verteilung erfolgt über Wickelfalzrohre mit dem Lindab Safe & Click System zur einfachen Verlegung ohne Schrauben und / oder runden flexiblen Schlauchsystem, welches Lebensmittelecht, antistatisch und antimikrobiell ist. Dieses Schlauchsystem ist TÜV zertifiziert. Alle Formteile sind tiefgezogen und haben eine doppelte Lippendichtung. Dadurch haben sie einen geringen Druckverlust und die Dichtheitsklasse D.

Im Luftverteilsystem werden genügend Telefonieschalldämpfer eingeplant, damit keine Geräusche zwischen den Räumen und vom Lüftungsgerät übertragen werden, auch diese Schalldämpfer haben eine Doppellippendichtung.

Im Kanalsystem werden Revisionsöffnungen eingesetzt, damit das komplette Lüftungssystem gereinigt werden kann. So können wir eine langjährige saubere Lüftungsleitung garantieren.

# Auslässe

## Standard

Dank des zeitlosen Designs passt das Design Ventil Air Excellent aus Kunststoff in jedes Haus. Mit dem serienmäßigen 125 mm Kanalanschluss passt es zudem auf alle Zentrallüftungssysteme.

Die Montage ist denkbar simpel: werkzeuglos, durch einfaches Einsetzen.

Dank des breiten Randflansches gehören dunkle Flecken rund um das Produkt der Vergangenheit an.

## InoAir

Die Auslässe und Ventile sind strömungsoptimierte Metallventile mit schmutzabweisender Nanobeschichtung und einem niedrigen Schallpegel oder unterschiedlicher Frontplatte.

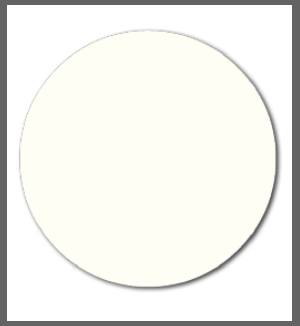

Um das Kanalsystem vor der Verschmutzung durch die Küchenabluft zu schützen, wird dort ein Auf- oder Unterputzfilter angebracht.

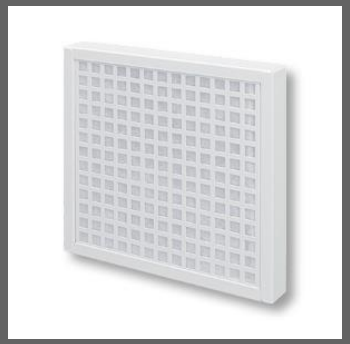

# Inbetriebnahme

## Standard und InoAir Lüftungsanlage

Die Inbetriebnahme ist essentiell um die geplanten, personenbezogenen Volumenströme sicherzustellen und wird durch unsere Experten durchgeführt.

In jedem Raum werden die Luftvolumenströme exakt einreguliert und zudem erfolgt die Einstellung der Haupt-Lüfterstufen um einen optimalen Energieverbrauch zu erreichen und eine Übertrocknung der Luft zu verhindern.

Wurde die Lüftungsanlage als Selbstbausatz beauftragt, stellt die Inbetriebnahme den Garantieanspruch sicher.
Damit auch für Sie alles reibungslos weiter geht, erhalten sie eine genaue Einweisung in die Nutzung des Gerätes.

# Zusammenfassung

## Standard und InoAir Lüftungsanlage

**Warum gibt es keine detaillierte Materialliste im Angebot?**

Bei der InoAir Planung wird die Verlegung des Kanalsystem genau geprüft und optimiert auf Ihr Bauvorhaben abgestimmt. Daher ist vorab nur das Paket über die Fläche berechnet und eine detaillierte Materialliste erst nach Planung vorhanden. Der Preis ist als Festpreis zu verstehen. Lediglich Sonderwünsche und unplanmäßige Preiserhöhungen können das Paket teurer machen.

Die wesentlichen Unterschiede des InoAir-System zum Standardsystem sind die höhere Anzahl an Geräteschalldämpfer, die vorgeschaltete erste Filterstufe, die Anbindung vom Gerät zum ersten Schalldämpfer, die besser isolierten Außen- und Fortluftleitungen, sowie die strömungstechnisch besseren Auslässe mit Nanobeschichtung gegen schnelles verschmutzen. Weiterhin sind die eingesetzten Komponenten der Zu- und Abluftleitungen Lebensmittelecht - antistatisch, antimikrobiell mit TÜV Zertifikat.

| | Lüftungsanlagen | |
|---|---|---|
| **Kriterien** | **Standard** | **InoAir** |
| Planung | nur Verlegevorschlag | detaillierte Plg. mit 3D-Schema* |
| Schallschutzklasse | I | III |
| Filterstufen | 1 | 2 |
| Dichtheitsklasse | 2 | 4 |
| Dauerhaft saubere Zuluft | ✓ | ✓ ✓ |
| Auslegung nach DIN 1946-6 | ✓ | ✓ |
| geringer Druckverlust | - | ✓ |
| 2 kostenfreie Materialnachlieferungen** | - | ✓ |
| Garantie auf Geräuschfreiheit | - | ✓ |

* weitere Infos unter Punkt Planung

** für kleine nachträgliche Änderungen

# Anlagenbeschreibung Lüftungsanlage

## Standard

**Das Bild zeigt lediglich ein Aufbauschema und ist nicht Objektbezogen. Es kann daher von der eigentlichen Verlegung abweichen.**

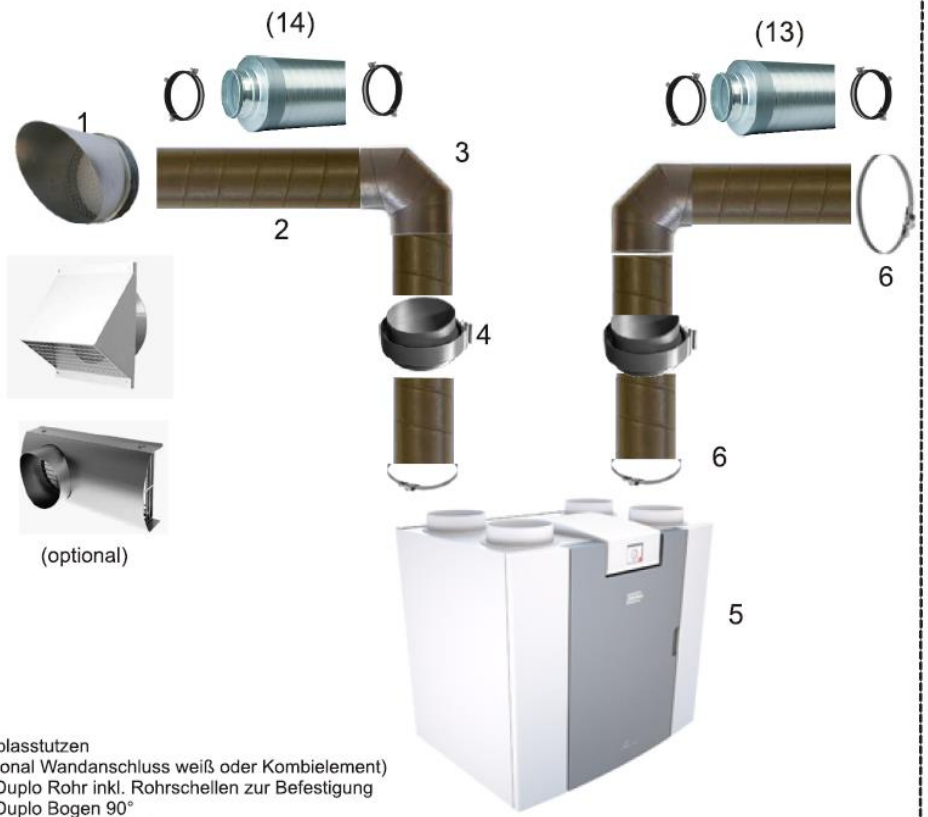


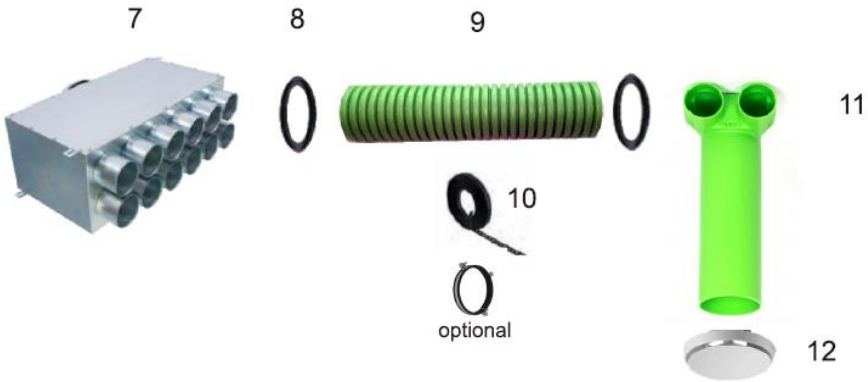

1.Ausblasstutzen
(optional Wandanschluss weiß oder Kombielement)
2.Iso Duplo Rohr inkl. Rohrschellen zur Befestigung
3.Iso Duplo Bogen 90°
4.Iso Duplo Rohrverbinder
5.Lüftungsgerät
6.Bandschelle
7.Verteilerkasten
8.Dichtring
9.Lüftungsschlauch DN75
10.Lochband zur Befestigung (optional Rohrschellen)
11.Ventilanschluss
12.Lüftungsventil
13.Schalldämpfer Zu- und Abluft mit Rohrschellen (optional)
14.Schalldämpfer Außen und Fortluft mit Rohrschellen (optional)